AQUAme
water trends

ПАСПОРТ ИЗДЕЛИЯ

РУКОВОДСТВО ПО МОНТАЖУ И ЭКСПЛУАТАЦИИ



Siena
COLLECTION

AQM8805

Смеситель для ванны и душа встраиваемый с ручным душем и шлангом

ОБЩИЕ СВЕДЕНИЯ

Благодарим вас за выбор продукции **AQUAme**. Перед установкой ознакомьтесь с руководством и сохраните его для дальнейшего использования.

Технические характеристики

Модель / серия	AQM8805 / Siena
Установка	Скрытая, настенная
Управление	Рычаг / переключатель
Материал / покрытие	Латунь / хром
Монтажная часть	В комплекте
Присоединения	G1/2
Излив	Приобретается отдельно
Ручной душ / шланг	В комплекте / 150 см
Внешние выходы	2 + ручной душ
Гарантия	5 лет / душ: 3 года

Размеры, мм

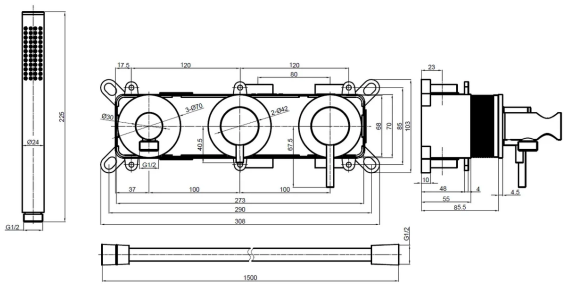

Монтажную разметку переносите с фактического изделия. Чертёж учитывает конструкцию модели.

Подготовка перед монтажом

- Поручите установку квалифицированному специалисту. Перекройте подачу воды и промойте трубы до подключения изделия.
- По заводской инструкции: вода 4-75 °C; рабочее давление 0,1-0,6 МПа (1-6 бар); предельное давление 1 МПа (10 бар). Разница давлений ГВС и ХВС - не более 10%.
- Установите механические фильтры. При высоком или нестабильном давлении предусмотрите редуктор; сохраняйте доступ к запорным кранам.
- Скрытую часть закрепите и проверьте до заделки стены. Глубину выбирайте по штатным отметкам с учётом готовой отделки; обеспечьте возможность обслуживания.

Инструменты: разводной ключ, шестигранники, отвёртка, уровень, измерительный и крепёжный инструмент по материалу основания.

ГАБАРИТНЫЙ ЧЕРТЁЖ

Размеры указаны в миллиметрах. Для монтажной разметки используйте фактическое изделие и положение его присоединительных элементов.

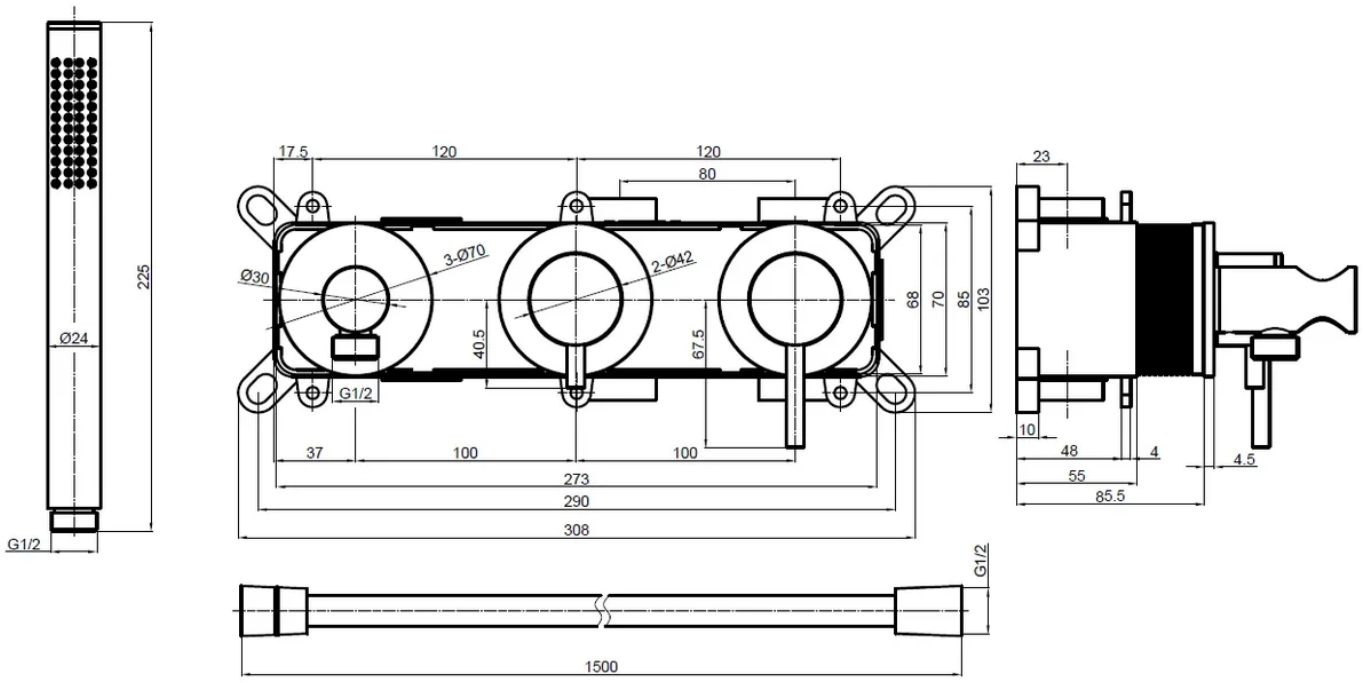

До начала отделочных работ

Проверьте размеры, положение выводов и совместимость с выбранными потребителями воды. При скрытом монтаже учитывайте полную толщину отделки и штатные отметки установочной глубины. Рисунок не является шаблоном для сверления.

МОНТАЖ

Работайте при перекрытой подаче воды. Номера деталей на рисунках соответствуют прилагаемой заводской схеме.

Этап 1

Подключение монтажной части

Подсоедините горячую воду к Hot (1), холодную - к Cold (2), внешних потребителей - к Outlet1 (3) и Outlet2 (4). Присоединение ручного душа предусмотрено монтажным блоком. Проверьте герметичность.

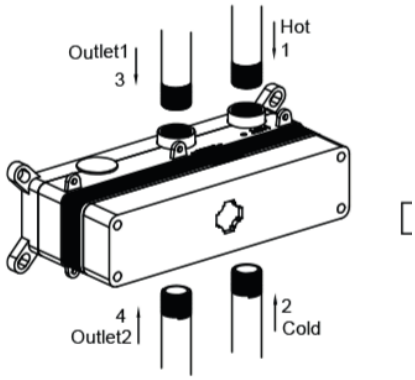

Этап 2

Снятие защиты после отделки

Монтажную часть закрепляют и испытывают до отделки стены. После завершения отделки перекройте воду, отверните винты (5), снимите крышку (6) и временные элементы (7), как на схеме.

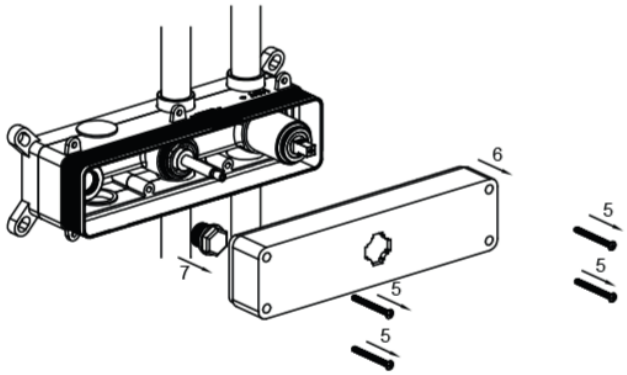

Этап 3

Короб и общая накладка

Подрежьте только штатную защитную часть короба (8) по уровню готовой стены. Установите накладку (9) и подготовьте втулки и присоединительные детали (10-12) по заводской последовательности.

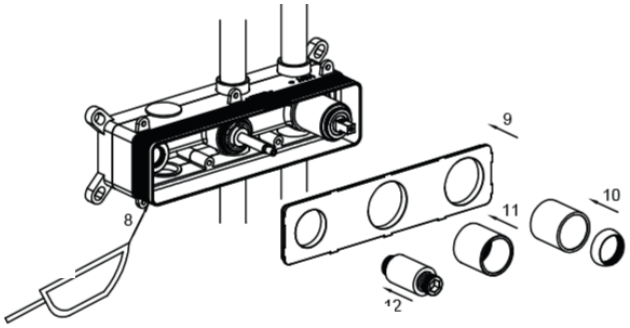

Этап 4

Уплотнения и втулки

Установите уплотнительные кольца (13) на предусмотренные посадочные места. Проверьте, что они не перекручены и не зажаты накладкой. Не наносите резьбовое уплотнение поверх штатных колец.

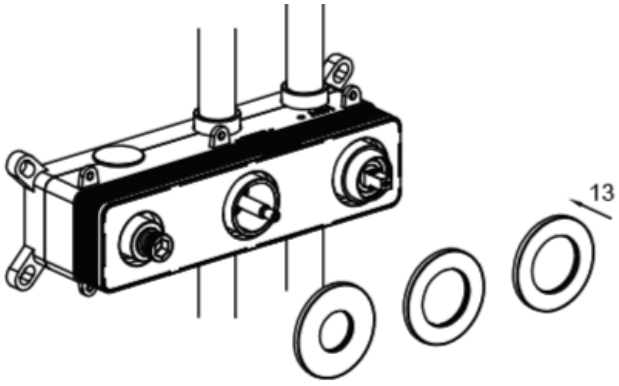

МОНТАЖ И ЭКСПЛУАТАЦИЯ

Этап 5

Рукоятки управления

Установите наружные детали и рукоятки (14, 16, 18), закрепите винтами и заглушками (15, 17, 19) по схеме. Не перепутайте органы регулирования воды и переключения выходов.

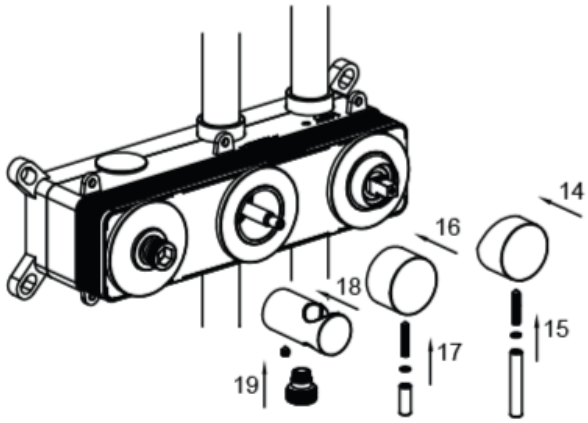

Этап 6

Лейка и шланг

Соедините шланг (21) с выходом / держателем, затем присоедините лейку (20). В каждое соединение установите штатную прокладку. Шланг должен свободно свисать, без перекручивания.

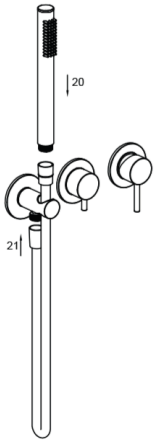

Управление и проверка

Рукояткой смесителя откройте воду и установите температуру. Переключателем выберите требуемое направление: ручной душ либо один из внешних выходов. Назначение выходов определяется подключением при монтаже. Излив для ванны и верхний душ приобретаются отдельно.

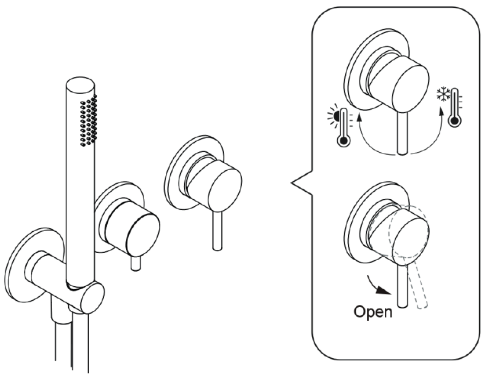

Первый пуск

Плавно откройте воду и проверьте все соединения при закрытом и открытом смесителе. Промойте тракт около 1 минуты без подключённой лейки. Проверьте каждый выход и закрытие воды; при течи прекратите использование до устранения причины.

ЭКСПЛУАТАЦИЯ И ГАРАНТИЯ

Комплектность

- Скрытая монтажная часть с защитными элементами
- Наружная накладка и рукоятки управления
- Ручная душевая лейка
- Душевой шланг и держатель / выход для шланга
- Уплотнения и крепёж по схеме
- Паспорт и сопроводительная документация

Назначение

Встраиваемый смеситель для ванны и душа с ручной лейкой, шлангом, держателем и переключателем направлений. На монтажном блоке предусмотрены два внешних выхода и присоединение ручного душа.

Уход за изделием

Протирайте изделие мягкой влажной тканью, затем вытирайте насухо. Не применяйте жёсткие губки, абразивные порошки, кислоты, щёлочи, растворители и спиртосодержащие средства. Не оставляйте чистящее средство на покрытии; тщательно смывайте его водой. Форсунки лейки очищайте лёгким движением пальцев.

Гарантийные сведения

Гарантия на смеситель - **5 лет**, на душевые принадлежности - **3 года**. Срок отсчитывается от розничной покупки. Сохраните подтверждение покупки, соблюдайте правила монтажа и ухода. По производственным дефектам обращайтесь к продавцу или в сервис AQUAme. Полные условия и исключения опубликованы на сайте производителя.

Бренд и сервис

AQUAme
Страна производства: Китай.
Сервис: +7 (800) 550-85-19
Контактный центр: +7 (499) 685-01-71
info@aqua-me.ru · aqua-me.ru

Страница модели

Модель / цвет: _____

Дата продажи: _____