AQUAme
water trends

ПАСПОРТ ИЗДЕЛИЯ

РУКОВОДСТВО ПО МОНТАЖУ И ЭКСПЛУАТАЦИИ



Savona
COLLECTION

AQM6813

Смеситель для душа
настенный, однорычажный

ОБЩИЕ СВЕДЕНИЯ

Благодарим вас за выбор продукции **AQUAme**. Перед установкой ознакомьтесь с руководством и сохраните его для дальнейшего использования.

Технические характеристики

Модель / серия	AQM6813 / Savona
Установка	Наружная, настенная
Управление	Однорычажное
Материал корпуса	Латунь
Покрытие	Хром
Подключение к стене	G1/2
Межосевое расстояние	150 мм
Душевой выход	G1/2
Излив	Не предусмотрен
Лейка и шланг	Приобретаются отдельно
Гарантия	5 лет

Размеры, мм

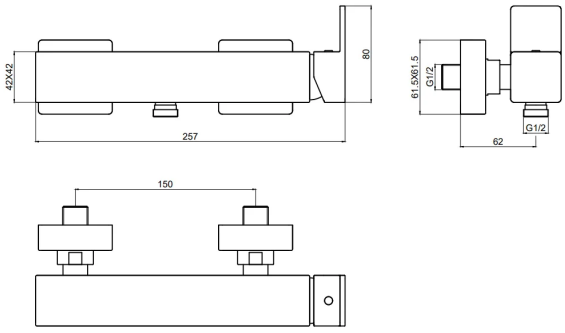

Монтажную разметку переносите с фактического изделия. Чертёж учитывает конструкцию модели.

Подготовка перед монтажом

- Поручите установку квалифицированному специалисту. Перекройте подачу воды и промойте трубы до подключения изделия.
- По заводской инструкции: вода 4-75 °C; рабочее давление 0,1-0,6 МПа (1-6 бар); предельное давление 1 МПа (10 бар). Разница давлений ГВС и ХВС - не более 10%.
- Установите механические фильтры. При высоком или нестабильном давлении предусмотрите редуктор; сохраняйте доступ к запорным кранам.
- До сверления проверьте отсутствие скрытых труб и проводки. Резьбовое уплотнение применяйте только там, где нет штатной прокладки или уплотнительного кольца.

Инструменты: разводной ключ, шестигранники, отвёртка, уровень, измерительный и крепёжный инструмент по материалу основания.

ГАБАРИТНЫЙ ЧЕРТЁЖ

Размеры указаны в миллиметрах. Для монтажной разметки используйте фактическое изделие и положение его присоединительных элементов.

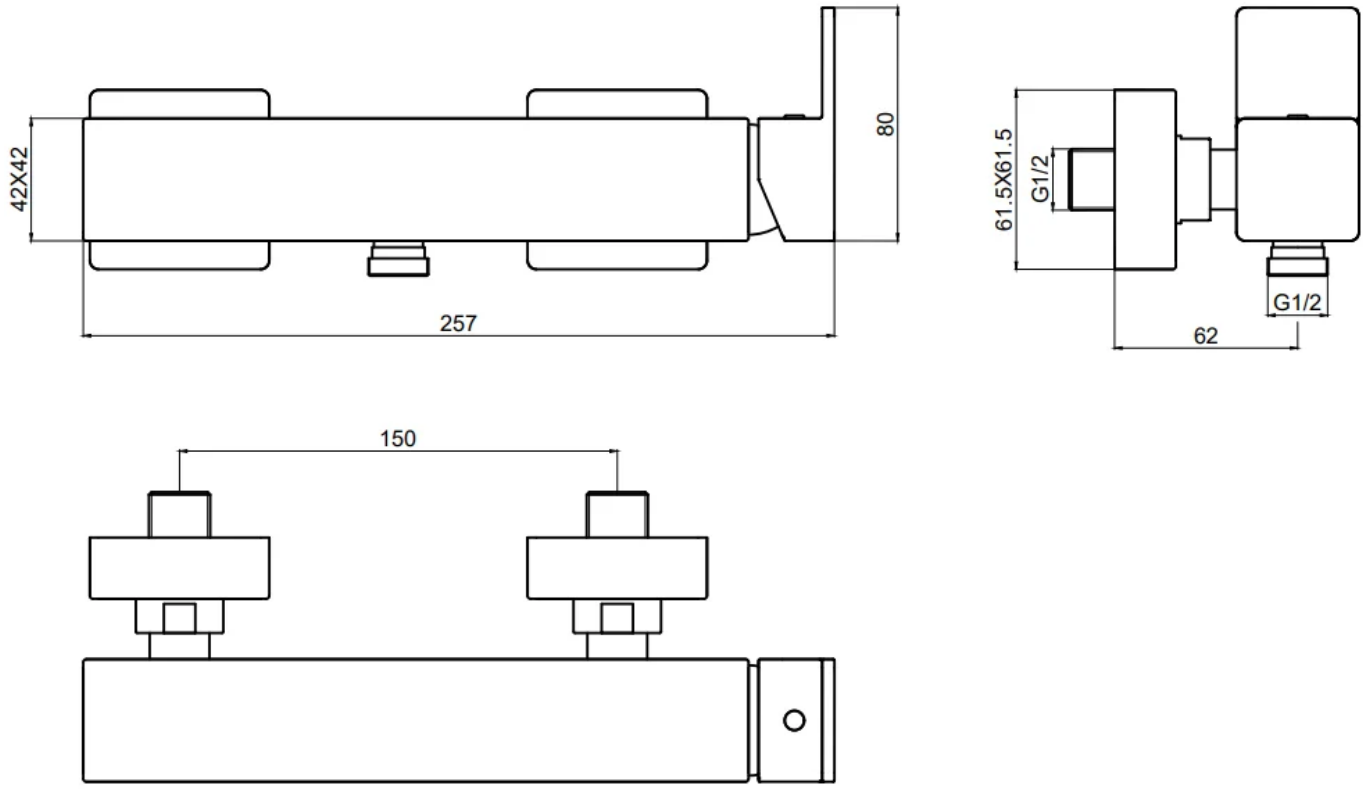

До начала отделочных работ

Проверьте размеры, положение выводов и совместимость с выбранными потребителями воды. При скрытом монтаже учитывайте полную толщину отделки и штатные отметки установочной глубины. Рисунок не является шаблоном для сверления.

МОНТАЖ

Работайте при перекрытой подаче воды. Номера деталей на рисунках соответствуют прилагаемой заводской схеме.

Этап 1

Разметка выводов

Подготовьте параллельные выводы горячей и холодной воды с внутренней резьбой G1/2. Межосевое расстояние - 150 мм. При взгляде на смеситель горячая вода подключается слева, холодная - справа.

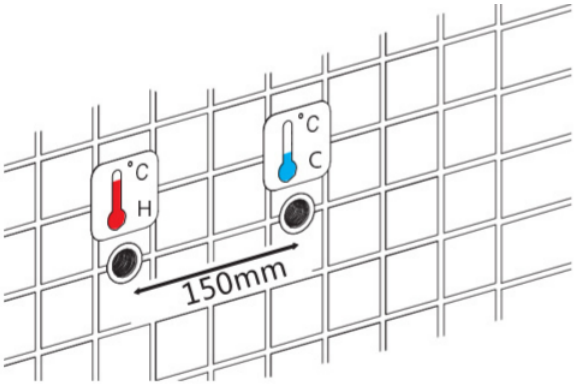

Этап 2

Промывка системы

До установки корпуса промойте трубы. Удалите посторонние частицы и перекройте воду. Проверьте резьбы и наличие доступа к запорным кранам; установите механические фильтры.



Этап 3

Установка эксцентриков

Нанесите подходящее резьбовое уплотнение на эксцентрики и вкрутите их в выводы стены. Выставьте по уровню и отрегулируйте расстояние между осями до 150 мм.

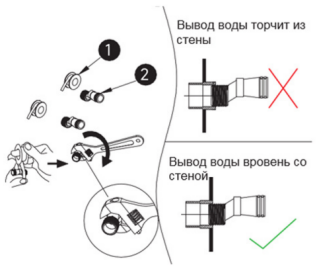

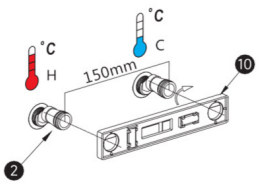

Этап 4

Установка корпуса

Наденьте декоративные отражатели. Установите прокладки в накидные гайки и присоедините корпус к эксцентрикам. Затягивайте гайки равномерно через защитную прокладку; не прикладывайте усилие к изливу.



ПУСК И ЭКСПЛУАТАЦИЯ

Проверка после монтажа

- Плавно откройте подачу воды. Проверьте все соединения при закрытой рукоятке и во время расхода. При течи перекройте воду и устраните причину.
- Перед первичной промывкой отсоедините лейку, если она подключена. Безопасно направьте поток в слив и промойте водяной тракт около 1 минуты; затем восстановите соединения.
- Проверьте горячее и холодное положения, плавность регулирования и полное закрытие. Закончите работу только после проверки герметичности всех подключённых выходов.

Управление

Плавно поднимайте рычаг для открытия воды и опускайте для закрытия. Поворотом рычага регулируйте температуру. Проверяйте её рукой перед использованием, начиная с прохладной воды.



Правила использования

Перед каждым использованием проверяйте температуру воды. Не оставляйте детей без присмотра. Закрывайте смеситель после пользования и не используйте корпус, излив или шланг как опору.

ЭКСПЛУАТАЦИЯ И ГАРАНТИЯ

Комплектность

- Корпус смесителя с рукояткой
- Эксцентрические переходники - 2 шт.
- Декоративные отражатели - 2 шт.
- Уплотнительные прокладки - 2 шт.
- Паспорт и сопроводительная документация

Назначение

Настенный смеситель для смешивания горячей и холодной воды. Смешанная вода подаётся на душевой выход. Излив для наполнения ванны конструкцией не предусмотрен.

Уход за изделием

Протирайте изделие мягкой влажной тканью, затем вытирайте насухо. Не применяйте жёсткие губки, абразивные порошки, кислоты, щёлочи, растворители и спиртосодержащие средства. Не оставляйте чистящее средство на покрытии; тщательно смывайте его водой.

Гарантийные сведения

Гарантия на изделие - **5 лет**. Срок отсчитывается от розничной покупки. Сохраните подтверждение покупки, соблюдайте правила монтажа и ухода. По производственным дефектам обращайтесь к продавцу или в сервис AQUAme. Полные условия и исключения опубликованы на сайте производителя.

Бренд и сервис

AQUAme
Страна производства: Китай.
Сервис: +7 (800) 550-85-19
Контактный центр: +7 (499) 685-01-71
info@aqua-me.ru · aqua-me.ru

Страница модели

Модель / цвет: _____

Дата продажи: _____