AQUAme
water trends

ПАСПОРТ ИЗДЕЛИЯ

РУКОВОДСТВО ПО МОНТАЖУ И ЭКСПЛУАТАЦИИ



AQUAme

AQM8811

Смеситель с термостатом встраиваемый на два потребителя

ОБЩИЕ СВЕДЕНИЯ

Благодарим вас за выбор продукции **AQUAme**. Перед установкой ознакомьтесь с руководством и сохраните его для дальнейшего использования.

Технические характеристики

Модель / серия	AQM8811
Управление	Термостат / 2 выхода
Материал / покрытие	Латунь / хром
Монтажная часть	В комплекте
Заводская настройка	38 °C
Диапазон настройки	35-46 °C
Горячая / холодная	55-65 °C / 5-25 °C
Давление при расходе	0,5-5 бар
Статика, максимум	10 бар
Гарантия	5 лет

Размеры, мм

AQM8811

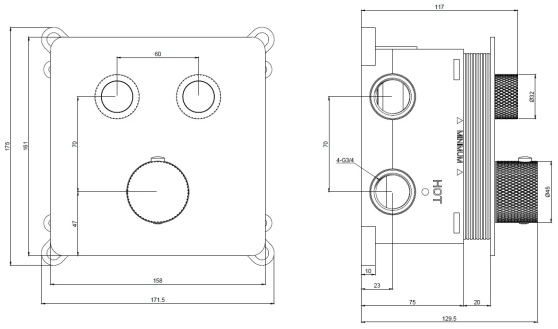

Монтажную разметку переносите с фактического изделия. Чертёж учитывает конструкцию модели.

Подготовка перед монтажом

- Поручите установку квалифицированному специалисту. Перекройте подачу воды и промойте трубы до подключения изделия.
- Условия работы: ГВС 55-65 °C, ХВС 5-25 °C; давление при расходе 0,05-0,5 МПа (0,5-5 бар), предельная статика 1 МПа (10 бар). Давления входов должны быть сбалансированы; на обоих входах требуются обратные клапаны.
- Установите механические фильтры. При высоком или нестабильном давлении предусмотрите редуктор; сохраняйте доступ к запорным кранам.
- Скрытую часть закрепите и проверьте до заделки стены. Глубину выбирайте по штатным отметкам с учётом готовой отделки; обеспечьте возможность обслуживания.

Инструменты: разводной ключ, шестигранники, отвёртка, уровень, измерительный и крепёжный инструмент по материалу основания.

ГАБАРИТНЫЙ ЧЕРТЁЖ

Размеры указаны в миллиметрах. Для монтажной разметки используйте фактическое изделие и положение его присоединительных элементов.

AQM8811

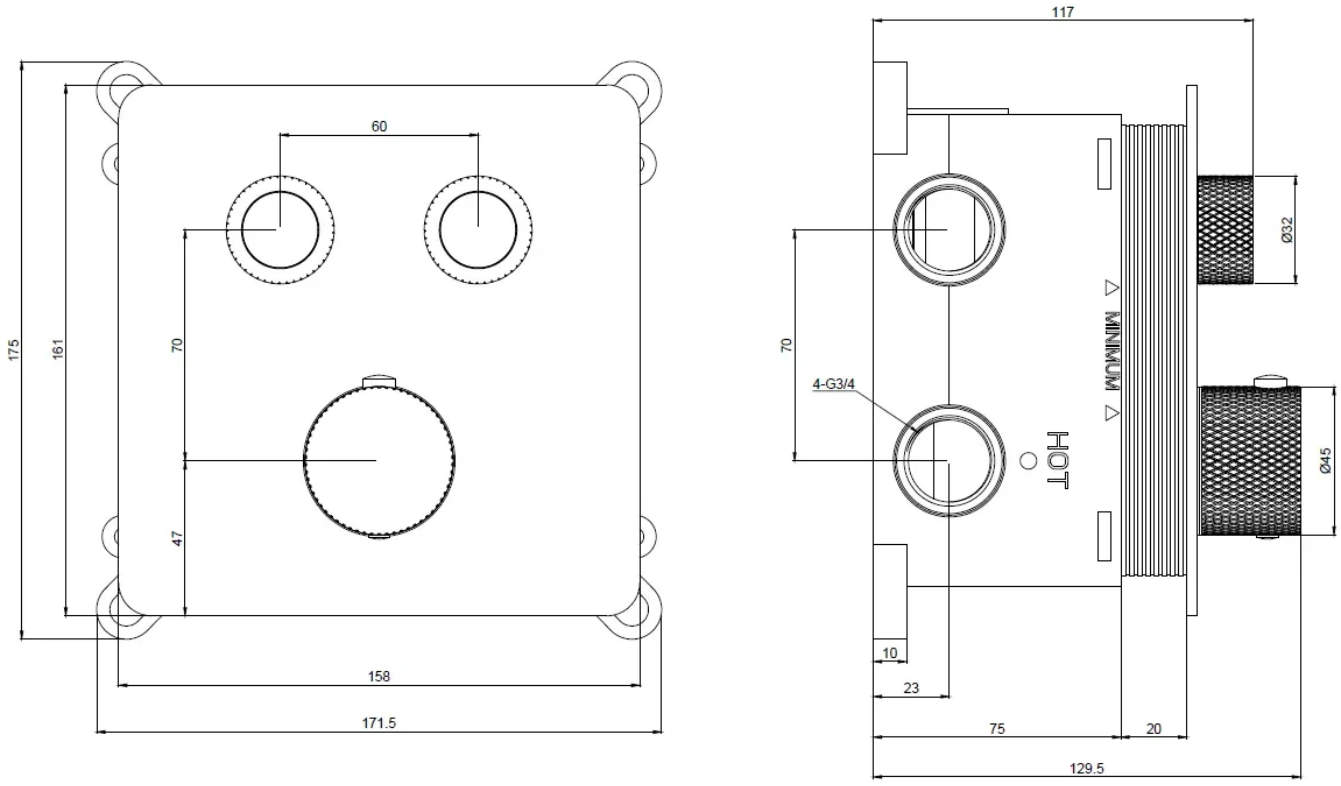

До начала отделочных работ

Проверьте размеры, положение выводов и совместимость с выбранными потребителями воды. При скрытом монтаже учитывайте полную толщину отделки и штатные отметки установочной глубины. Рисунок не является шаблоном для сверления.

МОНТАЖ

Работайте при перекрытой подаче воды. Номера деталей на рисунках соответствуют прилагаемой заводской схеме.

Этап 1

Порты горячей и холодной воды

Подключите Hot (1) к ГВС, Cold (2) к ХВС. Выходы Outlet1 (3) и Outlet2 (4) предназначены для двух потребителей. Не меняйте входы местами: термостат при этом не будет работать правильно.

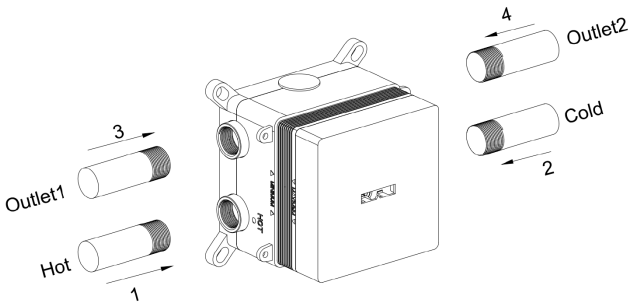

Этап 2

Фиксация и проверка

Закрепите монтажный блок четырьмя штатными креплениями (5), выровняйте его по уровню. Проверьте герметичность и обеспечьте сервисный доступ. Защитную крышку сохраняйте на время отделки.

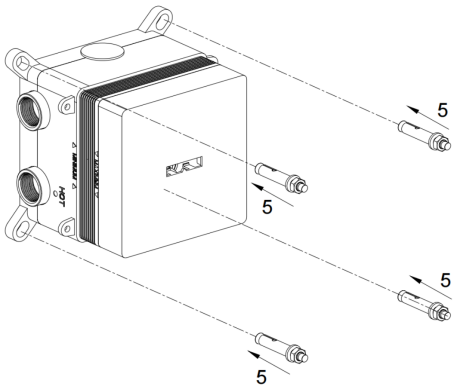

Этап 3

Снятие защитной крышки

После завершения отделки перекройте воду и снимите защитную крышку (6). Очистите посадочные поверхности. Не допускайте попадания мусора в фильтры и рабочие узлы.

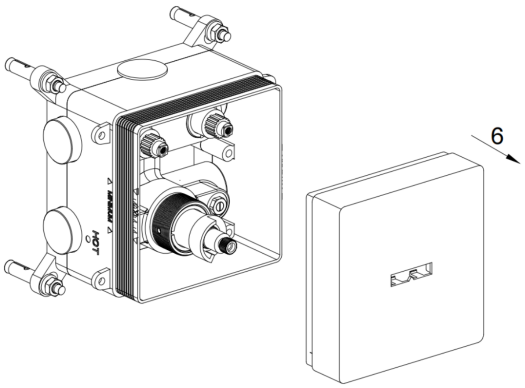

Этап 4

Подрезка штатных элементов

По заводской схеме высота подрезаемых пластиковых удлинителей (7) должна соответствовать высоте подрезанного ABS-короба. Режьте только эти элементы; не повреждайте штоки и трубы.

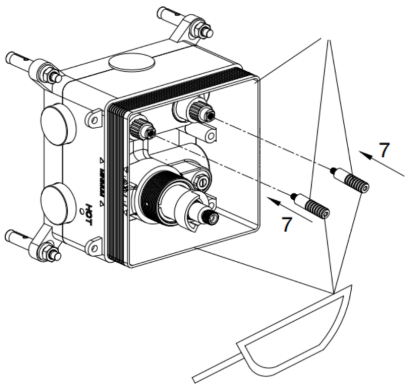

МОНТАЖ

Сборка наружных узлов выполняется после отделки. Перед установкой перекройте обе подводки и очистите посадочные поверхности.

Этап 5

Резьбовые втулки

Установите две малые втулки (8) и большую втулку термостата (9) в порядке, показанном на схеме. Проверьте посадку и затяжку без чрезмерного усилия.

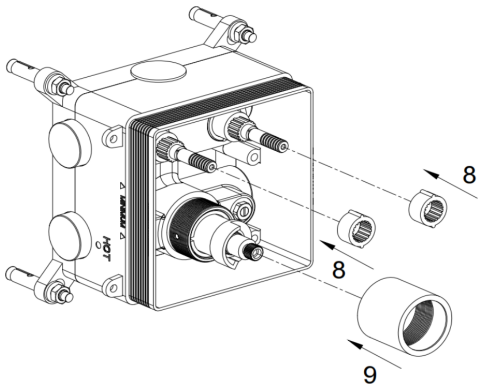

Этап 6

Узлы управления выходами

Соберите верхние органы управления (10) с предусмотренными шайбами и крепежом. Установите наружные крышки. Каждый узел должен работать свободно, без заедания.

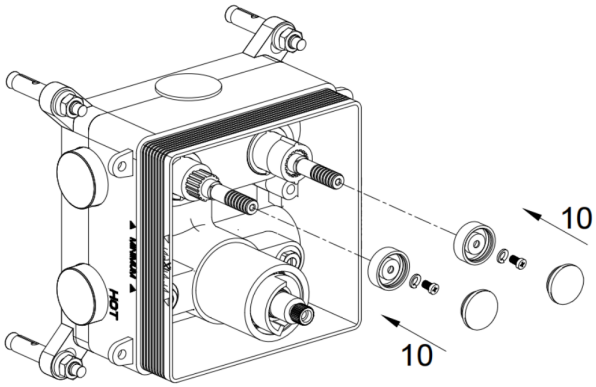

Этап 7

Наружная панель и рукоятка

Установите панель (11), декоративное кольцо и рукоятку термостата (12). Зафиксируйте винтом и закройте заглушкой (13). Положение ограничителя температуры затем проверяют при наладке.

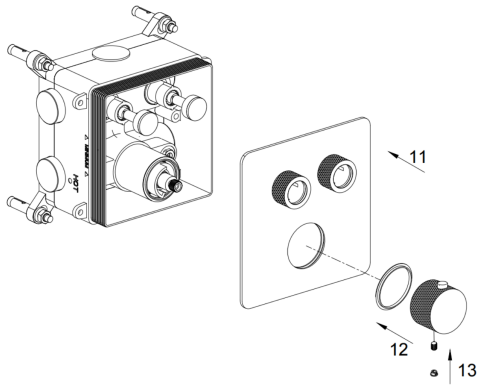

Этап 8

Готовность к наладке

Проверьте крепления, свободный ход обеих верхних рукояток и нижнего терморегулятора. Выполните проверку температуры и защитного отключения по следующей странице.

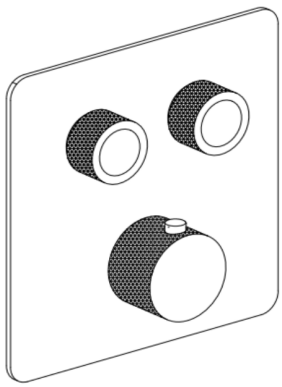

ТЕРМОСТАТ: УПРАВЛЕНИЕ И НАСТРОЙКА

Две верхние рукоятки: нажмите для включения / выключения соответствующего выхода, поверните для регулирования расхода. Нижней рукояткой задают температуру. Для перехода через ограничитель нажмите кнопку на ней. Начинайте с комфортной температуры и проверяйте струю.

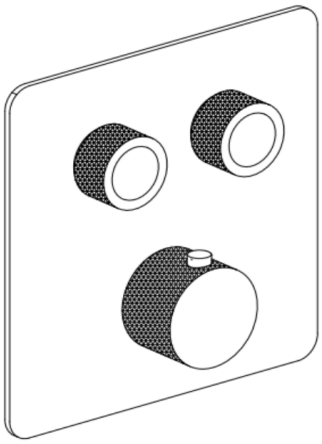

Настройка опорной температуры 38 °C

Выполняет специалист при обычном расходе и стабильных условиях водоснабжения. Используйте термометр, погружая чувствительную часть датчика в поток. Заводская настройка выполнена при равных давлениях и ГВС 65 °C.

- **1.** Установите рукоятку на отметку 38 °C. Дождитесь стабилизации потока и измерьте температуру воды на выходе.
- **2.** Если требуется корректировка, снимите заглушку, винт и рукоятку терморегулятора. **Не снимайте пластиковое стопорное кольцо.**
- **3.** Поворачивайте шлицевой шток: по часовой стрелке - холоднее, против часовой стрелки - теплее. Добейтесь 38 °C по термометру.
- **4.** Расположите упор стопорного кольца и кнопку ограничения рукоятки в положении «12 часов». Установите и закрепите рукоятку, не поворачивая настроенный шток.
- **5.** Не менее трёх раз поочерёдно перекройте и восстановите горячую и холодную подачу, затем повторно измерьте температуру. Если настройка сместилась, повторите калибровку.

Ограничение температуры

46 °C - предельная температура смешанной воды по заводской инструкции. Она не является безопасной температурой купания. Перед использованием проверяйте струю; дети должны находиться под присмотром взрослого.

ПРОВЕРКИ И ОБСЛУЖИВАНИЕ

Проверка защитного отключения

- После настройки 38 °C перекройте холодную подачу. В течение нескольких секунд поток должен уменьшиться до тонкой струи. Если вода продолжает течь спустя 5 секунд, проверьте, что её температура не превышает 46 °C.
- Восстановите подачу и проверьте температуру. Повторите проверку при перекрытии горячей воды. Для корректной работы ГВС должна быть минимум на 10 °C горячее настроенной смешанной воды.
- Если защита не срабатывает, проверьте давление и температуру входов. Прекратите использование до устранения причины специалистом; не полагайтесь только на отметки рукоятки.

Ежегодная проверка

Не реже одного раза в год измеряйте температуру при исходной настройке и повторяйте проверку при отключении холодной подачи. При изменении температуры более чем на 2 °C, недостаточном расходе или нарушении защитной функции требуется обслуживание.

Фильтры и картридж

Фильтры находятся на входах и термостатическом картридже. Их очистку и разборку выполняет квалифицированный специалист после перекрытия обеих подач. Рабочие детали нельзя извлекать под давлением. После очистки проверьте уплотнения и крепление, затем повторите калибровку 38 °C и защитные проверки.

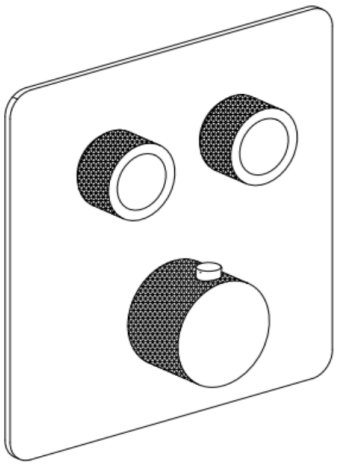

Сервисный доступ

Сохраняйте возможность обслуживания скрытого блока. При течи, рывках температуры или заедании органов управления перекройте воду и обратитесь в сервис. Самостоятельно изменять ограничитель и рабочие узлы не следует.

ЭКСПЛУАТАЦИЯ И ГАРАНТИЯ

Комплектность

- Монтажный блок с защитной крышкой
- Наружная прямоугольная панель
- Два узла управления выходами
- Рукоятка термостата с ограничителем
- Втулки, удлинители, уплотнения и крепёж по схеме
- Паспорт и сопроводительная документация

Назначение

Встраиваемый термостатический смеситель для двух потребителей. Две верхние нажимные рукоятки управляют выходами, нижняя рукоятка с кнопкой ограничения задаёт температуру.

Уход за изделием

Протирайте изделие мягкой влажной тканью, затем вытирайте насухо. Не применяйте жёсткие губки, абразивные порошки, кислоты, щёлочи, растворители и спиртосодержащие средства. Не оставляйте чистящее средство на покрытии; тщательно смывайте его водой.

Гарантийные сведения

Гарантия на изделие - **5 лет**. Срок отсчитывается от розничной покупки. Сохраните подтверждение покупки, соблюдайте правила монтажа и ухода. По производственным дефектам обращайтесь к продавцу или в сервис AQUAme. Полные условия и исключения опубликованы на сайте производителя.

Бренд и сервис

AQUAme
Страна производства: Китай.
Сервис: +7 (800) 550-85-19
Контактный центр: +7 (499) 685-01-71
info@aqua-me.ru · aqua-me.ru

Страница модели

Модель / цвет: _____

Дата продажи: _____