AQUAme
water trends

ПАСПОРТ ИЗДЕЛИЯ

РУКОВОДСТВО ПО МОНТАЖУ И ЭКСПЛУАТАЦИИ



Siena
COLLECTION

AQM8803

Смеситель встраиваемый на два потребителя

ОБЩИЕ СВЕДЕНИЯ

Благодарим вас за выбор продукции **AQUAme**. Перед установкой ознакомьтесь с руководством и сохраните его для дальнейшего использования.

Технические характеристики

Модель / серия	AQM8803 / Siena
Установка	Скрытая, настенная
Управление	Рычаг / переключатель
Материал / покрытие	Латунь / хром
Монтажная часть	В комплекте
Присоединения	G1/2
Излив	Приобретается отдельно
Потребители	2
Лейка / шланг	Не входят в комплект
Гарантия	5 лет

Размеры, мм

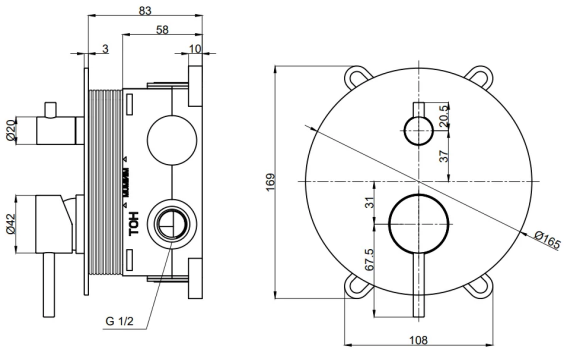

Монтажную разметку переносите с фактического изделия. Чертёж учитывает конструкцию модели.

Подготовка перед монтажом

- Поручите установку квалифицированному специалисту. Перекройте подачу воды и промойте трубы до подключения изделия.
- Общие требования AQUAme к водоснабжению: давление не более 0,6 МПа (6 бар), температура горячей воды не выше 65 °C. Не допускайте гидроударов.
- Установите механические фильтры. При высоком или нестабильном давлении предусмотрите редуктор; сохраняйте доступ к запорным кранам.
- Скрытую часть закрепите и проверьте до заделки стены. Глубину выбирайте по штатным отметкам с учётом готовой отделки; обеспечьте возможность обслуживания.

Инструменты: разводной ключ, шестигранники, отвёртка, уровень, измерительный и крепёжный инструмент по материалу основания.

ГАБАРИТНЫЙ ЧЕРТЁЖ

Размеры указаны в миллиметрах. Для монтажной разметки используйте фактическое изделие и положение его присоединительных элементов.

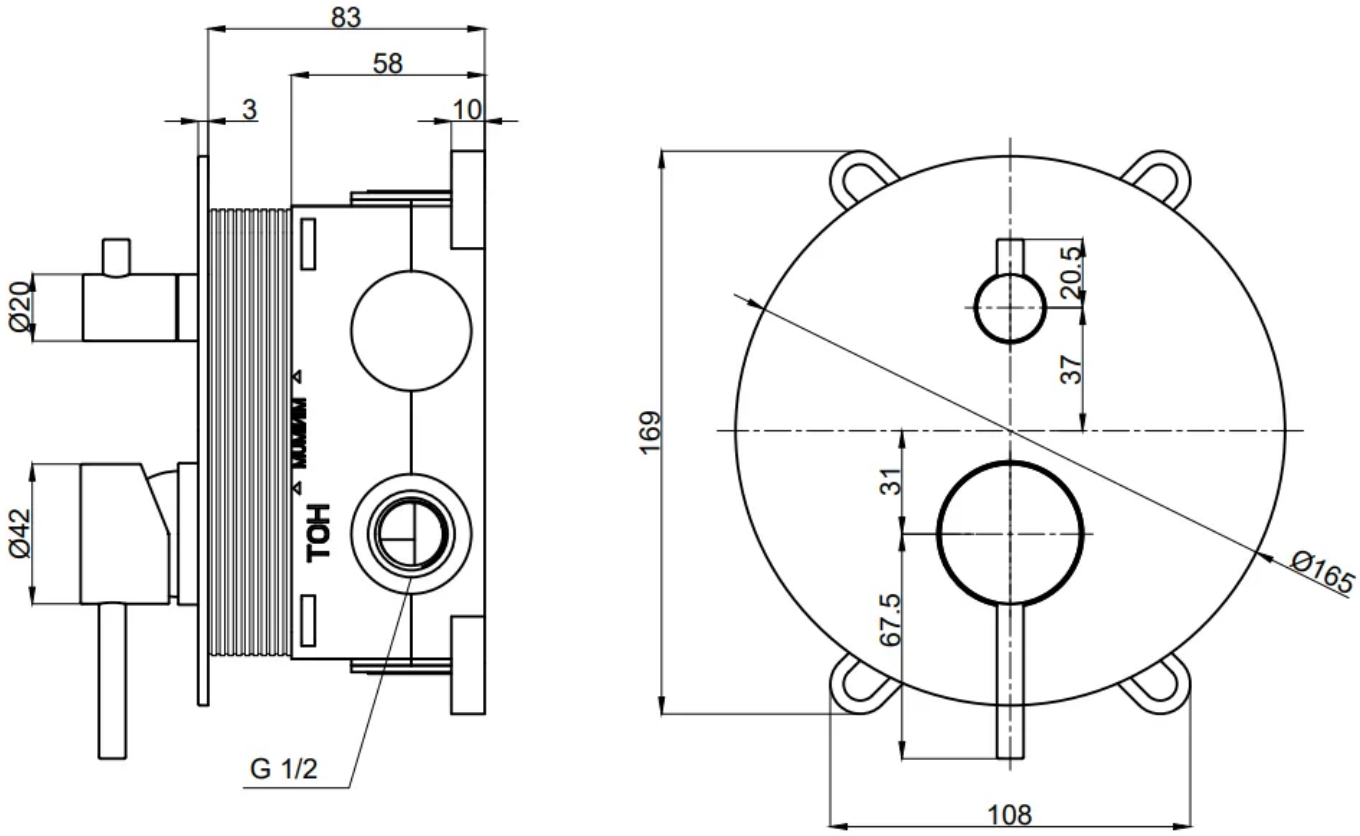

До начала отделочных работ

Проверьте размеры, положение выводов и совместимость с выбранными потребителями воды. При скрытом монтаже учитывайте полную толщину отделки и штатные отметки установочной глубины. Рисунок не является шаблоном для сверления.

МОНТАЖ

Работайте при перекрытой подаче воды. Номера деталей на рисунках соответствуют прилагаемой заводской схеме.

Этап 1

Подключение монтажного блока

Подсоедините ГВС к входу Hot (1), ХВС - к входу Cold (2). Выходы смешанной воды соедините с потребителями по маркировке корпуса; на схеме показан вывод Outlet (3). Проверьте герметичность до заделки стены.

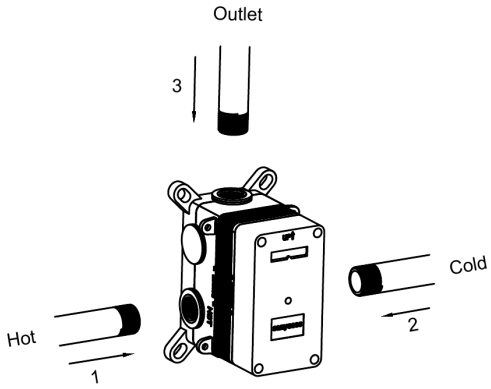

Этап 2

Подготовка после отделки

Выставьте и закрепите блок по отметкам монтажной глубины до отделки. Защитную крышку сохраняйте на время работ. После их завершения перекройте воду, отверните винты (4) и снимите крышку (5).

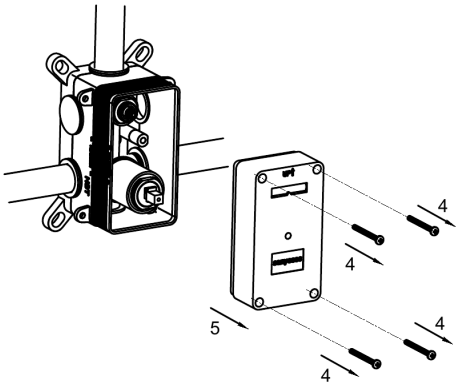

Этап 3

Подготовка посадочных мест

Подрежьте только предусмотренную для этого защитную часть короба по уровню готовой стены. Установите втулки (7) и удлинитель с фиксирующим элементом (8) по схеме. Не режьте рабочие детали и трубы.

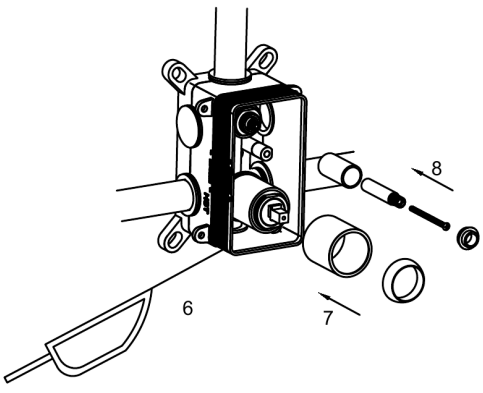

Этап 4

Установка накладки

Установите круглую накладку (9) на подготовленные посадочные места. Проверьте положение уплотнений и отсутствие перекоса. Накладка должна прилегать к готовой стене.

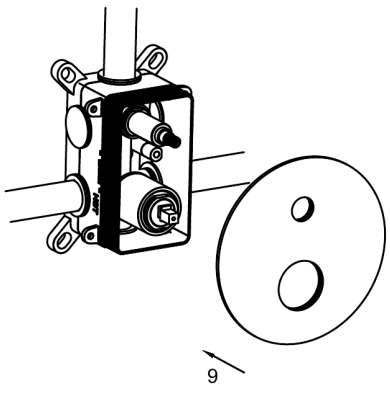

ПУСК И ЭКСПЛУАТАЦИЯ

Проверка после монтажа

- Установите нижнюю рукоятку (10), закрепите её элементами (11), затем верхнюю рукоятку переключателя (12) и фиксатор (13). Проверьте свободный ход обеих рукояток.
- Плавно откройте подачу воды. Проверьте все соединения при закрытой рукоятке и во время расхода. При течи перекройте воду и устраните причину.
- Перед первичной промывкой отсоедините лейку, если она подключена. Безопасно направьте поток в слив и промойте водяной тракт около 1 минуты; затем восстановите соединения.
- Проверьте горячее и холодное положения, плавность регулирования и полное закрытие. Закончите работу только после проверки герметичности всех подключённых выходов.

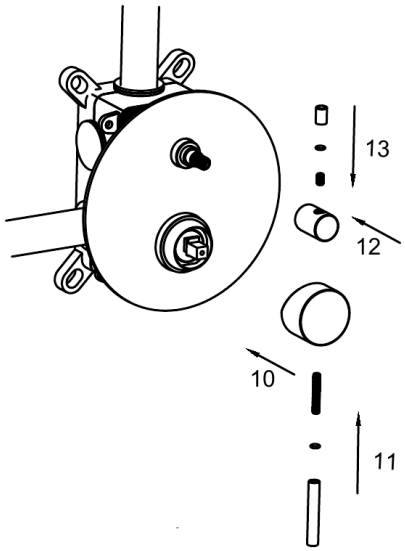

Управление

Плавно поднимайте рычаг для открытия воды и опускайте для закрытия. Поворотом рычага регулируйте температуру. Проверяйте её рукой перед использованием, начиная с прохладной воды. Отдельной верхней рукояткой выберите один из двух подключённых потребителей.



Правила использования

Перед каждым использованием проверяйте температуру воды. Не оставляйте детей без присмотра. Закрывайте смеситель после пользования и не используйте корпус, излив или шланг как опору.

ЭКСПЛУАТАЦИЯ И ГАРАНТИЯ

Комплектность

- Скрытая монтажная часть с защитной крышкой
- Круглая декоративная накладка
- Рукоятка смесителя и переключатель
- Втулки, уплотнения и крепёж по схеме
- Паспорт и сопроводительная документация

Назначение

Встраиваемый смеситель для двух потребителей с отдельным переключателем направлений, рычагом регулирования воды и круглой декоративной накладкой. Монтажная часть входит в комплект.

Уход за изделием

Протирайте изделие мягкой влажной тканью, затем вытирайте насухо. Не применяйте жёсткие губки, абразивные порошки, кислоты, щёлочи, растворители и спиртосодержащие средства. Не оставляйте чистящее средство на покрытии; тщательно смывайте его водой.

Гарантийные сведения

Гарантия на изделие - **5 лет**. Срок отсчитывается от розничной покупки. Сохраните подтверждение покупки, соблюдайте правила монтажа и ухода. По производственным дефектам обращайтесь к продавцу или в сервис AQUAme. Полные условия и исключения опубликованы на сайте производителя.

Бренд и сервис

AQUAme
Страна производства: Китай.
Сервис: +7 (800) 550-85-19
Контактный центр: +7 (499) 685-01-71
info@aqua-me.ru · aqua-me.ru

Страница модели

Модель / цвет: _____

Дата продажи: _____