AQUAme
water trends

ПАСПОРТ ИЗДЕЛИЯ

РУКОВОДСТВО ПО МОНТАЖУ И ЭКСПЛУАТАЦИИ



Siena
COLLECTION

AQM6216

Смеситель для биде однорычажный

ОБЩИЕ СВЕДЕНИЯ

Благодарим вас за выбор продукции **AQUAme**. Перед установкой ознакомьтесь с руководством и сохраните его для дальнейшего использования.

Технические характеристики

Модель / серия	AQM6216 / Siena
Установка	На 1 отверстие
Управление	Однорычажное
Материал корпуса	Латунь
Покрытие	Хром
Подводка	2 шт., G1/2
Длина подводок	450 мм
Высота / излив, мм	173,5 / 93,1
Вылет излива, мм	110,9
Донный клапан	Не входит в комплект
Гарантия	5 лет

Размеры, мм

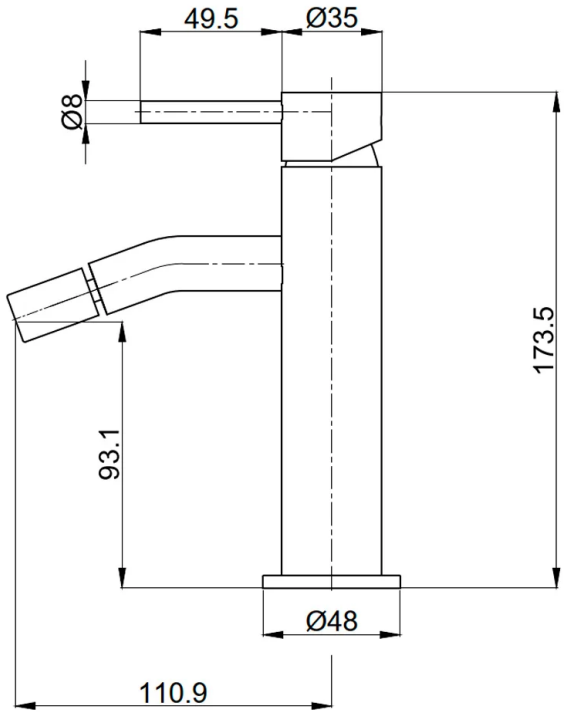

Монтажную разметку переносите с фактического изделия. Чертёж учитывает конструкцию модели.

Подготовка перед монтажом

- Поручите установку квалифицированному специалисту. Перекройте подачу воды и промойте трубы до подключения изделия.
- По заводской инструкции: вода 4-75 °C; рабочее давление 0,1-0,6 МПа (1-6 бар); предельное давление 1 МПа (10 бар). Разница давлений ГВС и ХВС - не более 10%.
- Установите механические фильтры. При высоком или нестабильном давлении предусмотрите редуктор; сохраняйте доступ к запорным кранам.
- Проверьте посадочное отверстие, толщину основания и длину подводок. Не наращивайте их натяжением. Резьбовое уплотнение не наносят на соединения со штатной прокладкой.

Инструменты: разводной ключ, шестигранники, отвёртка, уровень, измерительный и крепёжный инструмент по материалу основания.

МОНТАЖ

Работайте при перекрытой подаче воды. Номера деталей на рисунках соответствуют прилагаемой заводской схеме.

Этап 1

Промывка подводящих труб

Перекройте воду. До подключения смесителя промойте подводящие трубы, чтобы удалить песок, ржавчину и строительный мусор. Работайте так, чтобы вода не повредила отделку.



Этап 2

Подготовка подключения

Предусмотрите доступные запорные краны на горячей и холодной подводке. Проверьте совместимость резьбы и состояние прокладок. На соединениях с плоской прокладкой не применяйте уплотнительную ленту.

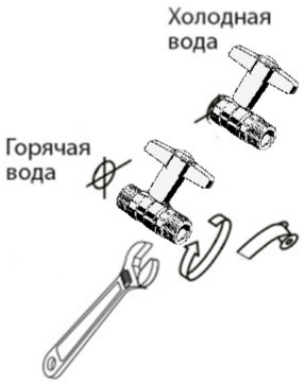

Этап 3

Установка и фиксация

Установите смеситель в посадочное отверстие через штатное уплотнение. Снизу закрепите прижимные детали и затяните крепёж без перекоса и чрезмерного усилия. Не повреждайте керамику.

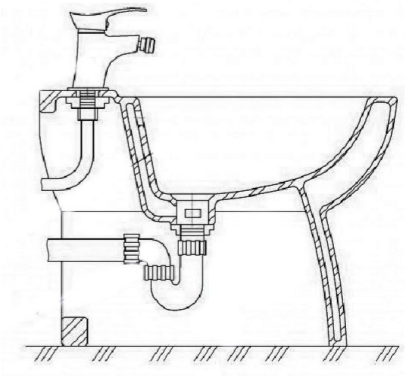

Этап 4

Подключение гибкой подводки

Соедините подводки с соответствующими выводами ГВС и ХВС по маркировке. Удерживайте соединяемые детали инструментом; не перекручивайте, не натягивайте и не перегибайте шланги.



ПУСК И ЭКСПЛУАТАЦИЯ

Проверка после монтажа

- Плавно откройте подачу воды. Проверьте все соединения при закрытой рукоятке и во время расхода. При течи перекройте воду и устраните причину.
- Перед первичной промывкой снимите аэратор, чтобы защитить его от мусора. Пропустите воду около 1 минуты, затем установите аэратор обратно.
- Проверьте горячее и холодное положения, плавность регулирования и полное закрытие. Закончите работу только после проверки герметичности всех подключённых выходов.

Управление

Плавно поднимайте рычаг для открытия воды и опускайте для закрытия. Поворотом рычага регулируйте температуру. Проверяйте её рукой перед использованием, начиная с прохладной воды. Направление струи меняют осторожным поворотом шарнирного аэратора. Не прикладывайте усилие к неподвижному изливу.



Правила использования

Перед каждым использованием проверяйте температуру воды. Не оставляйте детей без присмотра. Закрывайте смеситель после пользования и не используйте корпус, излив или шланг как опору.

ЭКСПЛУАТАЦИЯ И ГАРАНТИЯ

Комплектность

- Смеситель с рычагом и изливом
- Две гибкие подводки
- Уплотнения и крепёжный комплект
- Паспорт и сопроводительная документация

Назначение

Смеситель предназначен для подачи, смешивания и регулирования горячей и холодной воды у биде.

Уход за изделием

Протирайте изделие мягкой влажной тканью, затем вытирайте насухо. Не применяйте жёсткие губки, абразивные порошки, кислоты, щёлочи, растворители и спиртосодержащие средства. Не оставляйте чистящее средство на покрытии; тщательно смывайте его водой. При снижении расхода проверьте и очистите аэратор.

Гарантийные сведения

Гарантия на изделие - **5 лет**. Срок отсчитывается от розничной покупки. Сохраните подтверждение покупки, соблюдайте правила монтажа и ухода. По производственным дефектам обращайтесь к продавцу или в сервис AQUAme. Полные условия и исключения опубликованы на сайте производителя.

Бренд и сервис

AQUAme
Страна производства: Китай.
Сервис: +7 (800) 550-85-19
Контактный центр: +7 (499) 685-01-71
info@aqua-me.ru · aqua-me.ru

Страница модели

Модель / цвет: _____

Дата продажи: _____