AQUAme
water trends

ПАСПОРТ ИЗДЕЛИЯ

РУКОВОДСТВО ПО МОНТАЖУ И ЭКСПЛУАТАЦИИ



Siena
COLLECTION

AQM8804

Смеситель встраиваемый однорычажный, с монтажной частью

ОБЩИЕ СВЕДЕНИЯ

Благодарим вас за выбор продукции **AQUAme**. Перед установкой ознакомьтесь с руководством и сохраните его для дальнейшего использования.

Технические характеристики

Модель / серия	AQM8804 / Siena
Установка	Скрытая, настенная
Управление	Рычаг
Материал / покрытие	Латунь / хром
Монтажная часть	В комплекте
Присоединения	G1/2
Излив	Приобретается отдельно
Потребители	1
Лейка / шланг	Не входят в комплект
Гарантия	5 лет

Размеры, мм

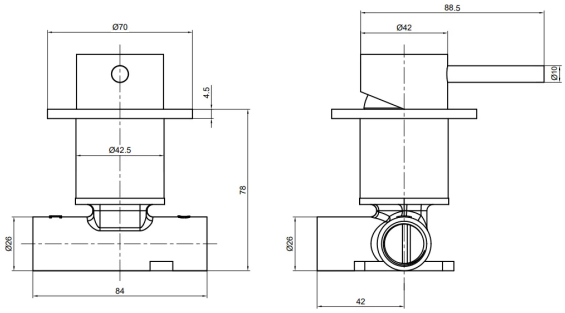

Монтажную разметку переносите с фактического изделия. Чертёж учитывает конструкцию модели.

Подготовка перед монтажом

- Поручите установку квалифицированному специалисту. Перекройте подачу воды и промойте трубы до подключения изделия.
- По заводской инструкции: вода 4-75 °C; рабочее давление 0,1-0,6 МПа (1-6 бар); предельное давление 1 МПа (10 бар). Разница давлений ГВС и ХВС - не более 10%.
- Установите механические фильтры. При высоком или нестабильном давлении предусмотрите редуктор; сохраняйте доступ к запорным кранам.
- Скрытую часть закрепите и проверьте до заделки стены. Глубину выбирайте по штатным отметкам с учётом готовой отделки; обеспечьте возможность обслуживания.

Инструменты: разводной ключ, шестигранники, отвёртка, уровень, измерительный и крепёжный инструмент по материалу основания.

ГАБАРИТНЫЙ ЧЕРТЁЖ

Размеры указаны в миллиметрах. Для монтажной разметки используйте фактическое изделие и положение его присоединительных элементов.

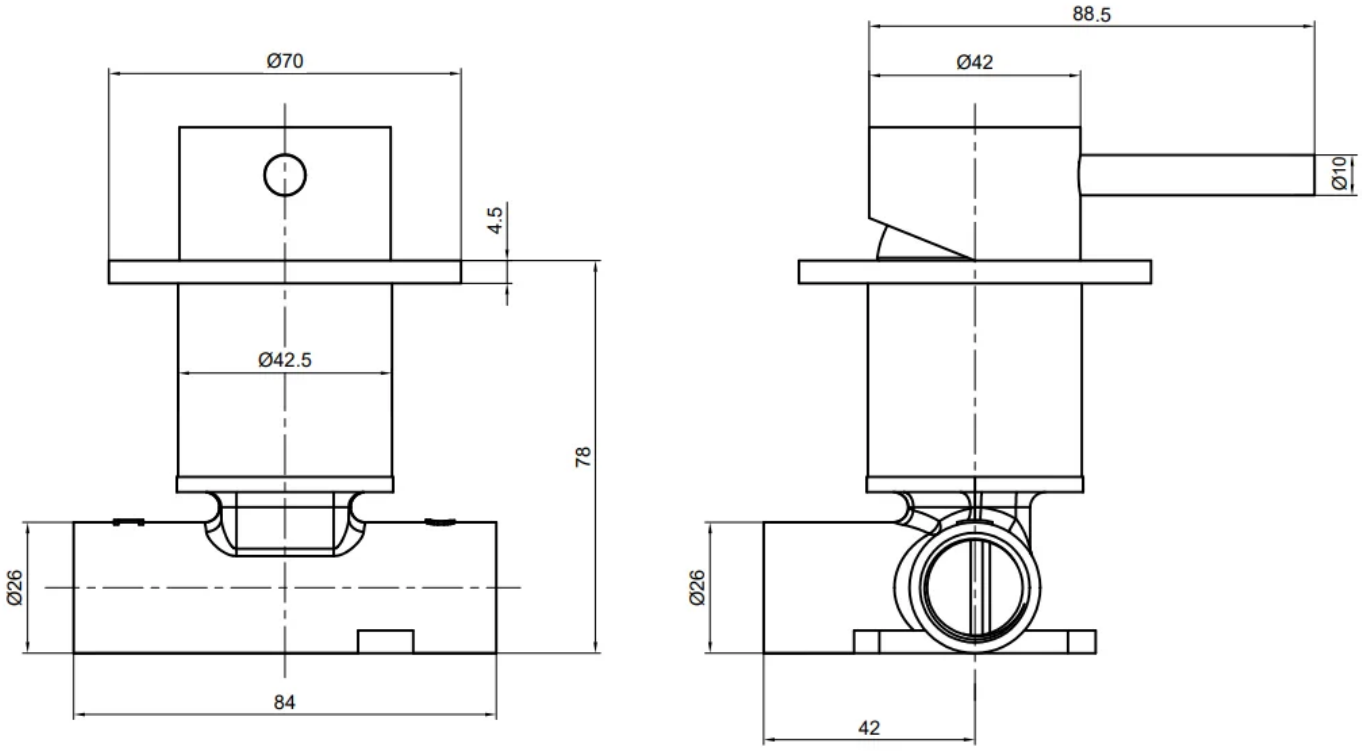

До начала отделочных работ

Проверьте размеры, положение выводов и совместимость с выбранными потребителями воды. При скрытом монтаже учитывайте полную толщину отделки и штатные отметки установочной глубины. Рисунок не является шаблоном для сверления.

МОНТАЖ

Работайте при перекрытой подаче воды. Номера деталей на рисунках соответствуют прилагаемой заводской схеме.

Этап 1

Подключение воды

Подключите горячую воду к входу (1), холодную - к входу (2), смешанную воду - к выходу (3). Положение портов сверяйте по маркировке корпуса. Проверьте герметичность до закрытия стены.

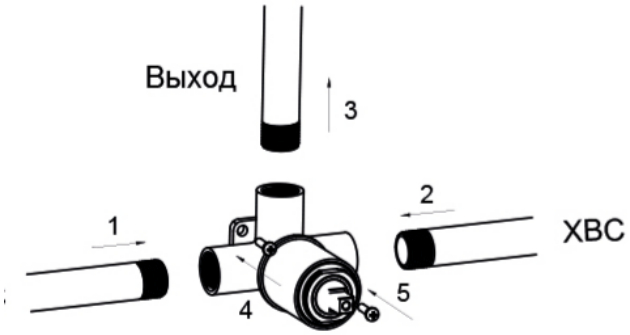

Этап 2

Подготовка к чистовой отделке

Закрепите корпус и подводящие трубы так, чтобы они не смещались при работе рукоятки. Глубину установки согласуйте с наружными деталями и полной толщиной отделки. Защитите рабочий узел от раствора.

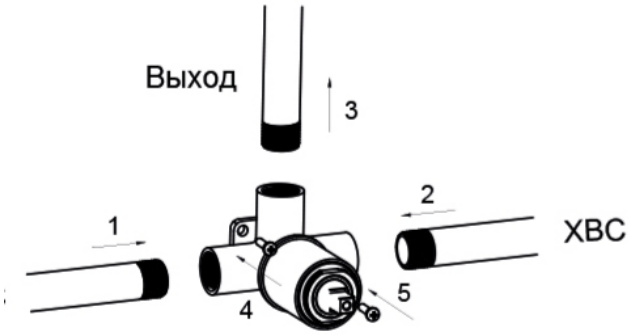

Этап 3

Монтаж наружных деталей

После отделки и при перекрытой воде установите втулки, уплотнения и круглую накладку (6) в порядке, показанном на схеме. Посадочные поверхности должны быть чистыми.

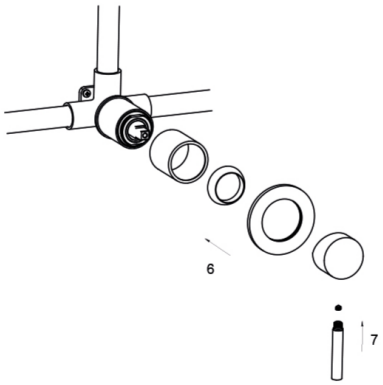

Этап 4

Установка рукоятки

Соберите и зафиксируйте рукоятку штатными элементами (7), как показано на схеме. Убедитесь, что рукоятка движется свободно, не задевает накладку и надёжно закреплена.

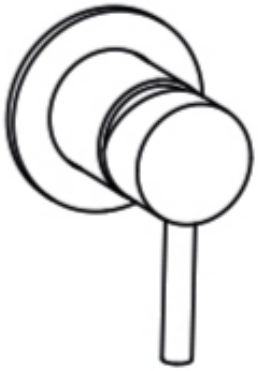

ПУСК И ЭКСПЛУАТАЦИЯ

Проверка после монтажа

- Плавно откройте подачу воды. Проверьте все соединения при закрытой рукоятке и во время расхода. При течи перекройте воду и устраните причину.
- Перед первичной промывкой отсоедините лейку, если она подключена. Безопасно направьте поток в слив и промойте водяной тракт около 1 минуты; затем восстановите соединения.
- Проверьте горячее и холодное положения, плавность регулирования и полное закрытие. Закончите работу только после проверки герметичности всех подключённых выходов.

Управление

Плавно поднимайте рычаг для открытия воды и опускайте для закрытия. Поворотом рычага регулируйте температуру. Проверяйте её рукой перед использованием, начиная с прохладной воды. Эта модель регулирует один выход смешанной воды.

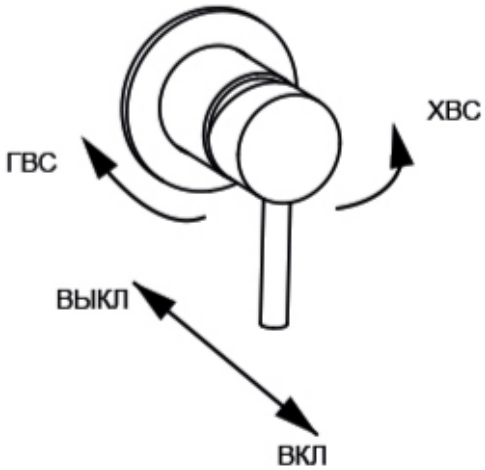

Правила использования

Перед каждым использованием проверяйте температуру воды. Не оставляйте детей без присмотра. Закрывайте смеситель после пользования и не используйте корпус, излив или шланг как опору.

ЭКСПЛУАТАЦИЯ И ГАРАНТИЯ

Комплектность

- Корпус скрытого смесителя
- Круглая декоративная накладка
- Рукоятка, втулка и фиксирующий комплект
- Паспорт и сопроводительная документация

Назначение

Встраиваемый однорычажный смеситель для подачи смешанной воды к подключённому потребителю. Наружная часть состоит из круглой накладки и одной рукоятки.

Уход за изделием

Протирайте изделие мягкой влажной тканью, затем вытирайте насухо. Не применяйте жёсткие губки, абразивные порошки, кислоты, щёлочи, растворители и спиртосодержащие средства. Не оставляйте чистящее средство на покрытии; тщательно смывайте его водой.

Гарантийные сведения

Гарантия на изделие - **5 лет**. Срок отсчитывается от розничной покупки. Сохраните подтверждение покупки, соблюдайте правила монтажа и ухода. По производственным дефектам обращайтесь к продавцу или в сервис AQUAme. Полные условия и исключения опубликованы на сайте производителя.

Бренд и сервис

AQUAme
Страна производства: Китай.
Сервис: +7 (800) 550-85-19
Контактный центр: +7 (499) 685-01-71
info@aqua-me.ru · aqua-me.ru

Страница модели

Модель / цвет: _____

Дата продажи: _____